Entsperrbares Rückschlagventil

Cetop 03 - NG6

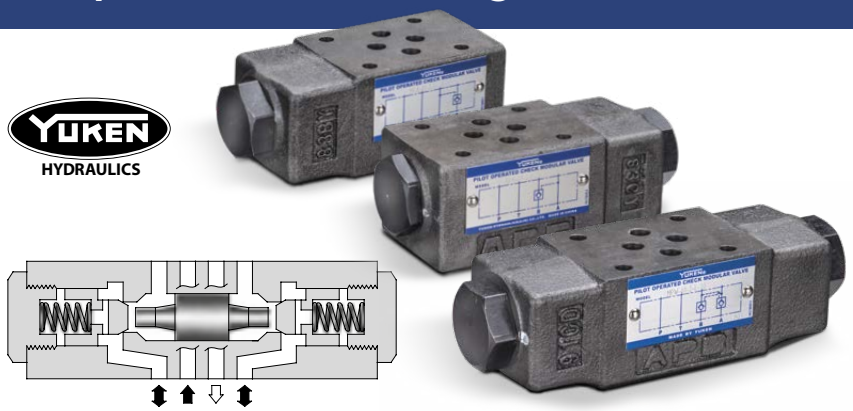

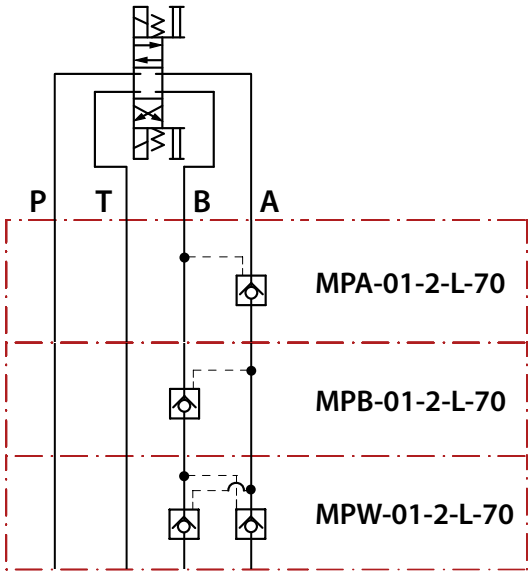

Das entsperrbare RSV dient der leckfreien Absperrung von Zylindern in der jeweiligen Halteposition. Um ein sicheres Schließen des Ventils zu gewährleisten, ist es notwendig, dass die Verbraucheranschlüsse des vorgeschalteten Wegeventils in Mittelstellung zum Tank entlastet sind.

Bestell-Nr.	Bezeichnung	Arbeitsleitung	Öffnungs-druck	Max. Arbeits-druck
260Y-080-01000	MPA-01-2-L-70	A	4bar	350bar
260Y-080-01050	MPB-01-2-L-70	B	4bar	
260Y-080-01090	MPW-01-0-L-70	A + B	0,35bar	
260Y-080-01100	MPW-01-2-L-70	A + B	2bar	
260Y-080-01110	MPW-01-4-L-70	A + B	4bar	

MPA-01-2-L-70

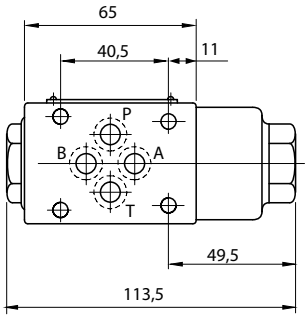

MPB-01-2-L-70

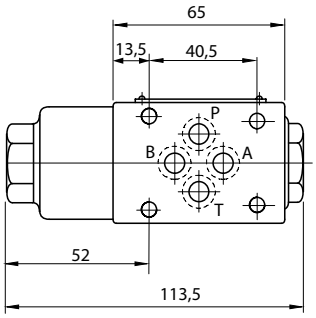

MPW-01-2-L-70

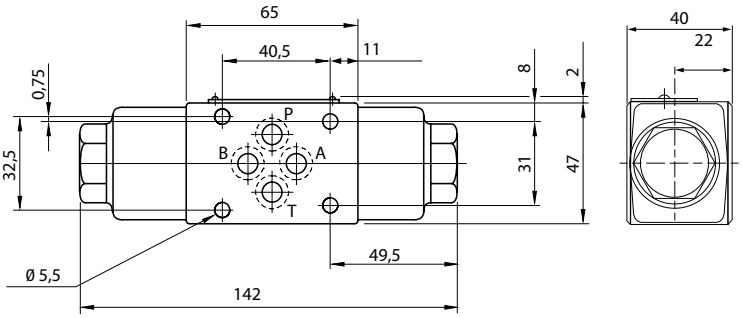

Druckverlust vs. Volumenstrom

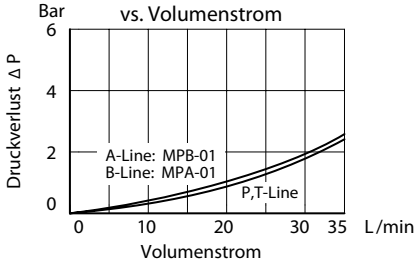

Min. Aufsteuerdruck vs. Druck in (P2)

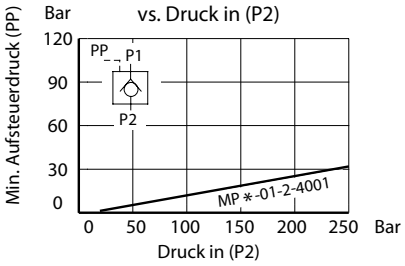

Druckverlust beim Überströmen des aufgesteuerten RSV vs. Volumenstrom

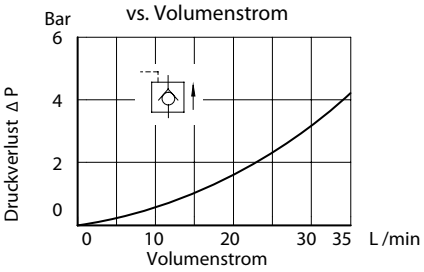

Druckverlust beim Überströmen des RSV vs. Volumenstrom

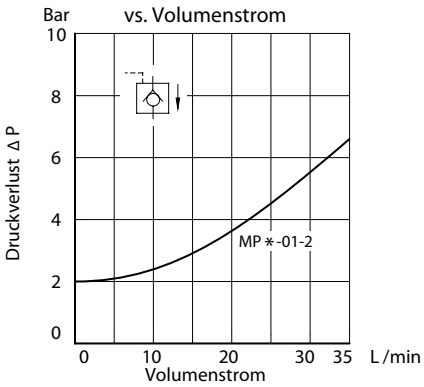

Die Inhalte der Seiten wurden mit größter Sorgfalt erstellt. Für die Richtigkeit, Vollständigkeit und Aktualität der Inhalte können wir jedoch keine Gewähr übernehmen.
Nachdruck bzw. Kopie, auch auszugsweise, der Inhalte, Grafiken und Fotos ist ohne ausdrückliche Zustimmung der Geschäftsführung unzulässig.
Die angegebenen technischen Daten und Abmessungen sind nicht bindend. Wir behalten uns das Recht vor, jederzeit und ohne Ankündigung, Änderungen vorzunehmen.